ECO-54

SOLAIRE - Plot solaire encastré

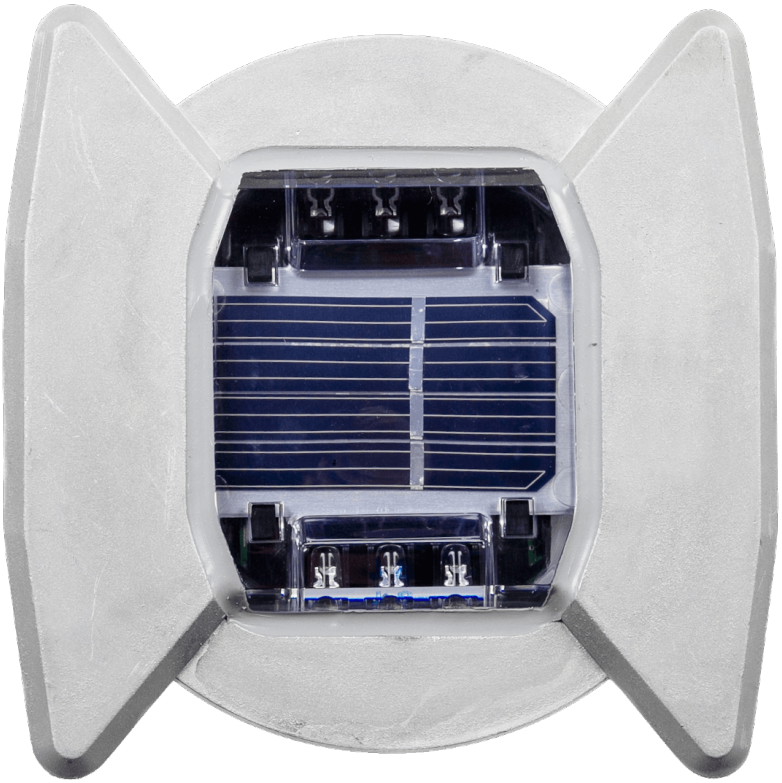

ECO-INNOV
523 rue de la Béalière
38360 Noyarey - France

+33 (0)4 38 70 00 27
info@eco-innov.com
www.eco-innov.com

© Tous droits réservés.
Photos non contractuelles. Eco-Innov se réserve le droit de modifier les caractéristiques techniques sans préavis.
N'imprimez qu'en cas de nécessité.

Publication 09.07.2024

ECO-54

Présentation

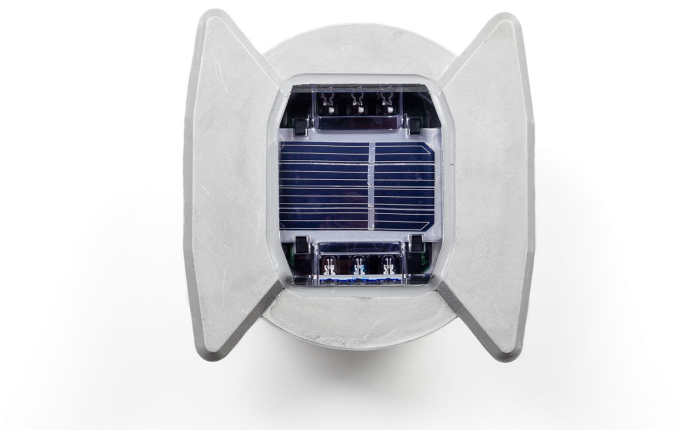

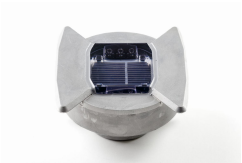

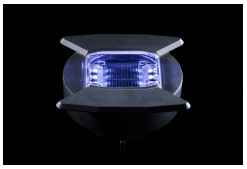

Plot solaire routier à LED

Le plot ECO-54 est une solution de balisage lumineux 100% autonome. Modèle encastré adapté au passage régulier de véhicules lourds. Saillie hors chaussée quasi nulle.

Applications

Chicane / Écluse, Route / Voie rapide, Plateau surélevé, Giratoire, Passage piéton

Résistance

40T

Standards

IK10+ IP68

80 Joules

Couleurs LED

Rouge Ambre 6500K Vert Bleu

Balisage

3 LED, 6 LED, Fixe, Clignotant, Rasant

Recyclage

Certifications

ECO-INNOV
523 rue de la Béalière
38360 Noyarey - France

+33 (0)4 38 70 00 27
info@eco-innov.com
www.eco-innov.com

© Tous droits réservés.
Photos non contractuelles. Eco-Innov se réserve le droit de modifier les caractéristiques techniques sans préavis.
N'imprimez qu'en cas de nécessité.

Publication 09.07.2024

ECO-54

Caractéristiques

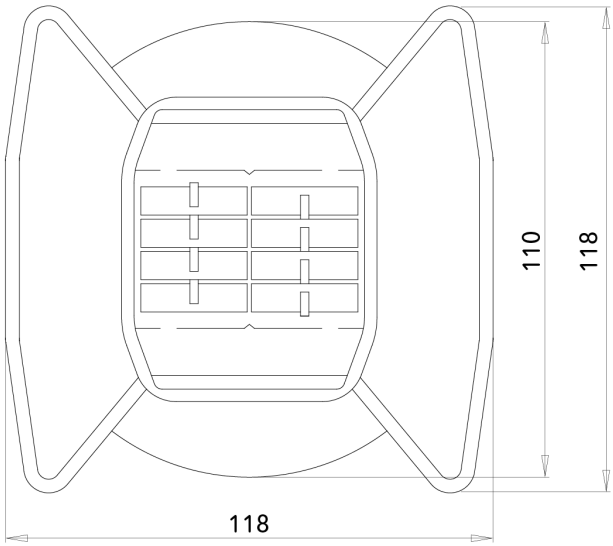

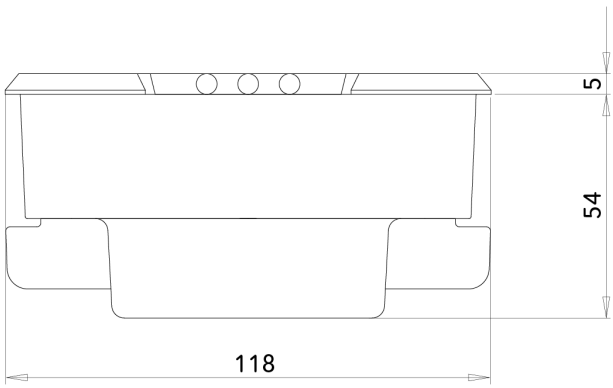

Unité : mm - Tolérance +/- 0.5mm. © Eco-Innov - Tous droits réservés.

CARACTÉRISTIQUES TECHNIQUES

Dimensions et poids
Diamètre supérieur : 110 mm. Hauteur totale : 59 mm.
Saillie hors chaussée : 5 mm.
Poids : environ 600 g.
Ailettes facilitant la pose (non amovibles).

Matériaux
Aluminium, Polycarbonate, Silicium (panneau photovoltaïque).
Recyclage pris en charge par ECOSYSTEM.

Stockage de l'énergie
Accumulateur Ni-Mh.

Températures d'utilisation
-30°C à +85°C.

Indice de protection
IP 68 (étanchéité).
IK 10 +80 Joules (résistance à l'impact).

Résistance à la pression
Plot adapté au passage régulier de poids lourds.
Résistance à la pression statique supérieure à 30 tonnes.

CARACTÉRISTIQUES LUMINEUSES

Balisage uni ou bidirectionnel, fixe ou clignotant 4Hz (4 flashs par seconde) ±10%.
Coloris disponibles : blanc froid (autres coloris sur demande).

ECO-INNOV
523 rue de la Béalière
38360 Noyarey - France

+33 (0)4 38 70 00 27
info@eco-innov.com
www.eco-innov.com

© Tous droits réservés.
Photos non contractuelles. Eco-Innov se réserve le droit de modifier les caractéristiques techniques sans préavis.
N'imprimez qu'en cas de nécessité.

Publication 09.07.2024

ECO-54

Installation

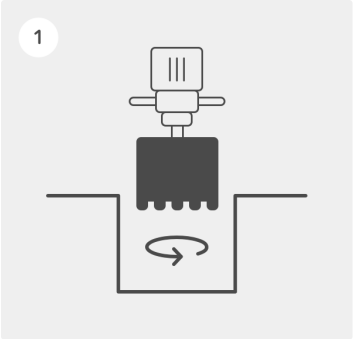

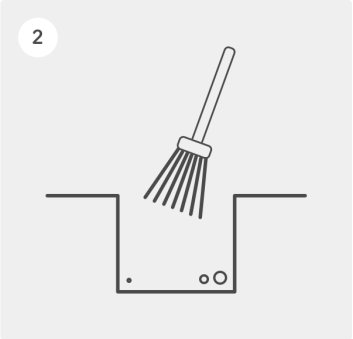

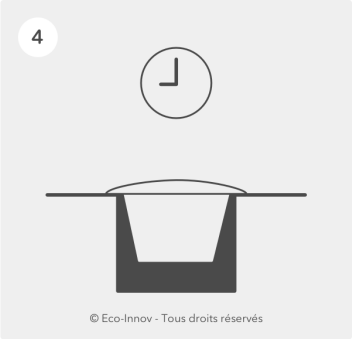

1 – Après avoir repéré l'emplacement des plots, faire un carottage circulaire de minimum 120 mm de diamètre et de 60 mm de profondeur.

2 – Nettoyer soigneusement le trou afin d'enlever toutes les poussières et les traces d'humidité qui réduiraient l'efficacité de la colle.

3 – Verser la colle ou le mortier aux 2/3 du trou environ. Nous recommandons l'utilisation de la colle époxy bicomposante Sikadur 30.

4 – Retirer l'aimant qui se trouve sur un côté du plot ECO-54 puis l'insérer dans la colle en faisant pression et en veillant bien à l'orientation des leds. Nettoyer ensuite les résidus de colle à l'aide d'un chiffon sec et laisser la colle sécher plusieurs heures selon la température ambiante (se référer au mode d'emploi de la colle choisie). Enfin, retirer le film plastique qui protège l'écran en polycarbonate sur le plot.

Remarque : tout le long de ces opérations, veiller à garder propre et à protéger le module solaire.

Le non respect de ces consignes est susceptible de suspendre l'application de la garantie.

ECO-INNOV
523 rue de la Béalière
38360 Noyarey - France

+33 (0)4 38 70 00 27
info@eco-innov.com
www.eco-innov.com

© Tous droits réservés.
Photos non contractuelles. Eco-Innov se réserve le droit de modifier les caractéristiques techniques sans préavis.
N'imprimez qu'en cas de nécessité.

Publication 09.07.2024

Durée de vie et garantie

Durée de vie moyenne supérieure à 5 ans
Garantie 2 ans*

* La garantie s'applique en cas d'arrêt définitif du système lumineux autonome dans le cadre d'une utilisation normale et d'une installation conforme à nos recommandations. Elle consiste à remplacer l'élément défaillant par un article identique ou équivalent, sous condition de retour chez ECO-INNOV pour analyse. Les frais d'intervention sur site ne sont pas inclus. Les dégâts mécaniques ne sont pas couverts.

Il est recommandé d'installer nos équipements solaires sur des sites bénéficiant d'une bonne exposition lumineuse pour un fonctionnement optimal.

Recyclage

ECO-INNOV est adhérent fondateur de la filière de recyclage dédiée aux DEEE* Pro et gérée par l'éco-organisme ECOSYSTEM. Nous finançons la reprise des matériels électroniques de sécurité, d'éclairage et de régulation usagés de nos clients afin de satisfaire à nos obligations légales et de permettre à nos clients de remplir les leurs.

L'identifiant unique FR006801_05MBCK attestant de l'enregistrement au registre des producteurs de la filière EEE, en application de l'article L.541-10-13 du Code de l'Environnement a été attribué par l'ADEME à la société ECO-INNOV (SIRET 451 859 409 00026). Cet identifiant atteste de sa conformité au regard de son obligation d'enregistrement au registre des producteurs d'Equipements Electriques et Electroniques et de la réalisation de ses déclarations de mises sur le marché auprès d'Ecosystem.

ECO-INNOV est ainsi l'un des premiers producteurs à offrir à ses clients une solution simple et gratuite de collecte pour leurs DEEE Pro, sans considération de date de mise sur le marché. La collecte s'effectue via un réseau de proximité constitué de déchèteries professionnelles et de certains grossistes.

www.ecosystem.eco

ECO-INNOV
523 rue de la Béalière
38360 Noyarey - France

+33 (0)4 38 70 00 27
info@eco-innov.com
www.eco-innov.com

© Tous droits réservés.
Photos non contractuelles. Eco-Innov se réserve le droit de modifier les caractéristiques techniques sans préavis.
N'imprimez qu'en cas de nécessité.

Publication 09.07.2024

ECO-INNOV
523 rue de la Béalière
38360 Noyarey - France

+33 (0)4 38 70 00 27
info@eco-innov.com
www.eco-innov.com

© Tous droits réservés.
Photos non contractuelles. Eco-Innov se réserve le droit de modifier les caractéristiques techniques sans préavis.
N'imprimez qu'en cas de nécessité.

Publication 09.07.2024